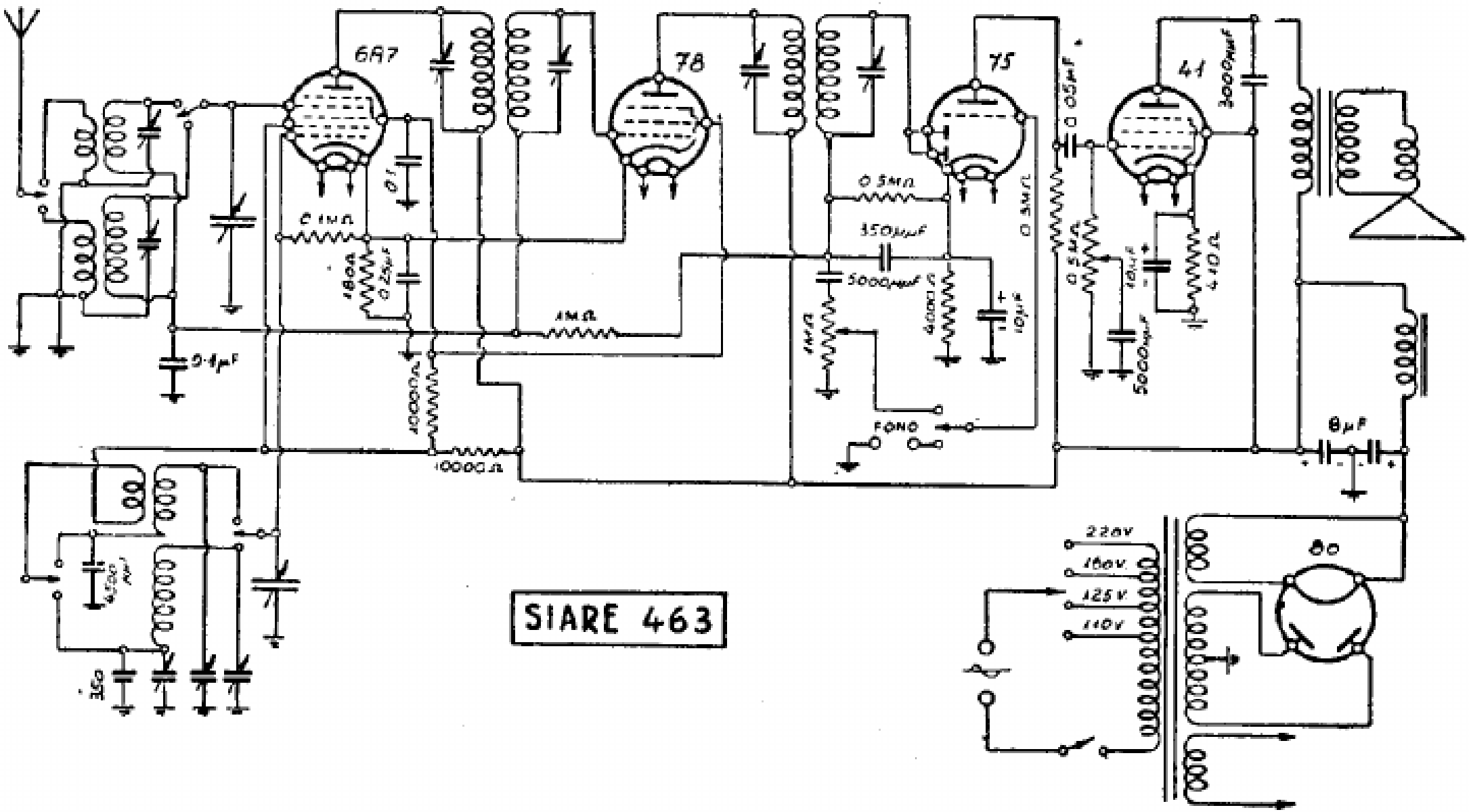

RADIO SIARE. — Modelli: « 463 A, 463 B e 463 C ». - Produzione 1935. - Media frequenza: 348 kc.